西安市建设工程规划公示牌

N

西安国际商务港加建观光电梯项目

总平面图

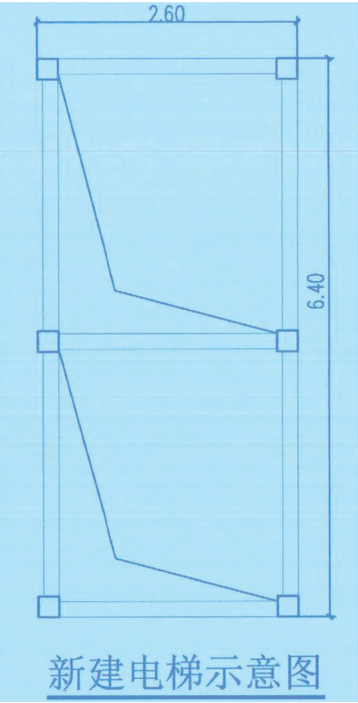

新建电梯示意图

变更前实景图

变更前实景图

变更前实景图

变更后效果图

变更后效果图

变更后效果图

公示说明

现对西安国际商务港加建观光电梯进行公示。

工程概况

设计单位：华诚博远工程技术集团有限公司
建设单位：陕西需研慧创产品设计有限公司
公示日期：2023年7月17日

西安市自然资源和规划局曲江新区分局监制

电话：81201330
通讯地址：西安曲江新区政务服务中心

注：1、本公示仅供规划管理用
2、公示牌在公示期间不得随意移撤、涂改